ACCESORIOS PARA MESA DE CIRUGIA
STERIS AMSCO ASC2000

CONFIGURACION PARA CIRUGIA GENERAL

ARTICULO	Descripción	Cant
EQM0473	Mesa ASC 2000 Electro-Hid. Con perneras divididas, cabezal y colchones.	1
EQM0474	Arco de Anestesia.	1
EQM0475	Bridas para Arco de anestesia, Goepel 28,5 mm.	3
EQM0476	Apoyabrazos con colchón y sujetador lateral (x par)	1
EQM0477	Apoya hombro izquierdo,	1
EQM0478	Apoya hombro derecho,	1
EQM0479	Bridas para rieles p/ Apoya Hombros, Soportes Laterales.	4
EQM0480	Soporte Lateral (x par)	1
EQM0481	Cinta de sujeción de paciente,	1
EQM0482	Perneras de Goepel. (x par)	1

EQM0473 - MESA DE CIRUGIA

Incluye:
- Control remoto manual
- Perneras divididas
- Cabezal removible
- Juego de colchones

EQM0474 – ARCO DE ANESTESIA

Con forma de "L"; de acero inoxidable
Ajustable en altura utilizando brida.
Diámetro de barra vertical: 16 mm
Ajuste de Altura: 244mm

EQM0475 – BRIDA PARA ARCO DE ANESTESIA, GOEPEL 28,5 MM.

De acero inoxidable.
Ajuste radial de 360°
Para barras de 15 a 18 mm de diámetro.
Ajuste simultaneo del accesorio a la brida, y de la brida al riel.

EQM0476 – APOYABRAZOS CON COLCHÓN Y SUJETADOR LATERAL (X PAR)

Traba por gravedad al riel.
Se ajusta 180 grados horizontalmente.
Incluye cinta de sujeción con Velcro
Marco de acero inoxidable
Colchón conductivo.
Medidas: Pad: 560mm (L) x 140mm (W) x 43mm (H)

EQM0477 – APOYAHOMBRO IZQUIERDO
EQM0478 – APOYAHOMBRO DERECHO

Marco de acero inoxidable.
Ajustable tanto en altura como lateralidad.
Ajuste lateral: 123mm

EQM0479 – BRIDAS PARA RIELES P/ APOYA HOMBROS, SOPORTES LATERALES.

De acero inoxidable.
Para montar accesorios con geometría rectangular.
Ajuste simultaneo del accesorio a la brida, y de la brida al riel

EQM0480 –SOPORTES LATERALES (PAR)

Montados sobre riel lateral para soporte del paciente en posición lateral.
Pad: 190 mm(L) x 66 mm (W) x 60mm (H)
Ajuste en Altura: 180mm
Ajuste Lateral: 226mm

EQM0481 –CINTA DE SUJECIÓN DE PACIENTE

Se asegura en los rieles laterales.
Con cinta de sujeción resistente a desinfectantes, removible.
Ajuste continuo en longitude gracias al sistema Velcro.
Ancho: 74mm
Longitud: 1760 mm

EQM0482 – PERNERAS DE GOEPEL (PAR)

Contorneada y acolchada para apoyo cómodo de la pierna.
Montada sobre rótula para posicionamiento flexible.
Incluye correa de sujeción.

ACCESORIOS ORTOPEDIA / TRAUMATOLOGIA - ARTROSCOPIA - HOMBROS - RODILLA - MANO - DORSAL - ESPINAL

ARTICULO	Descripción
EQM0484	1 Kit de Ortopedia para ASC 2000
EQM0437	1 SHOULDER BEACH CHAIR - BF561 - Extension de respaldo para cirugía de Hombros
EQM0562	1 LATERAL SAFETY CONDUCTIVE RESTRAINT STRAP - BF562
EQM0451	1 SHOULDER TABLE ACCESSORY CART - BF461
EQM0717	1 ARTHROSCOPY KNEE HOLDER WITH PAD SET + CLARK SOCKETS - BF717
EQM0729	1 MICROSCOPIC OPERATION FRAME FOR HAND - MTPA029
EQM1035	ASC2000 SPINAL SUPPORT FRAME Sistema de marco para cirugia ESPINAL
EQM1034	ACCESORIO RADIOLUCIDO PARA CIRUGIAS DORSALES ASC2000 - MTPA27
EQM0714	1 UPPER SUPPORT ARM -MTPA014

EQM0484 – KIT DE ORTOPEDIA MIEMBRO INFERIOR PARA ASC 2000

Incluye:

- EA-29 P650 Estructura principal (conexión)
- EA-01 Barras telescópicas
- EA-02 Unidad de Tracción (A110)
- EA-03 Soporte de Botas (A111)
- EA-04 Botas de tracción (0003348)
- EA-05 Arco de tracción (A117)
- EA-06 Descanso sacral con colchón (A102)
- EA-07 Modulo Perineal con colchón (A103)
- EA-08 Brida para accesorios de tracción
- EA-09 Soporte de contra-tracción de Tibia (A108)
- EA-10 Soporte universal de pierna (A107)
- EA-11 Elevador (A113)
- EA-12 Soporte de contra-tracción lateral (A114)
- EA-13 Cresta de apoyo pélvico (A115)
- EA-14 Descanso de cadera con colchón (A116)
- EA-15 Tabla para transferencia de paciente con colchón. (A104)
- EA-16 Carro de almacenaje (A118)
- EA-31 Soporte Extremo (A433)

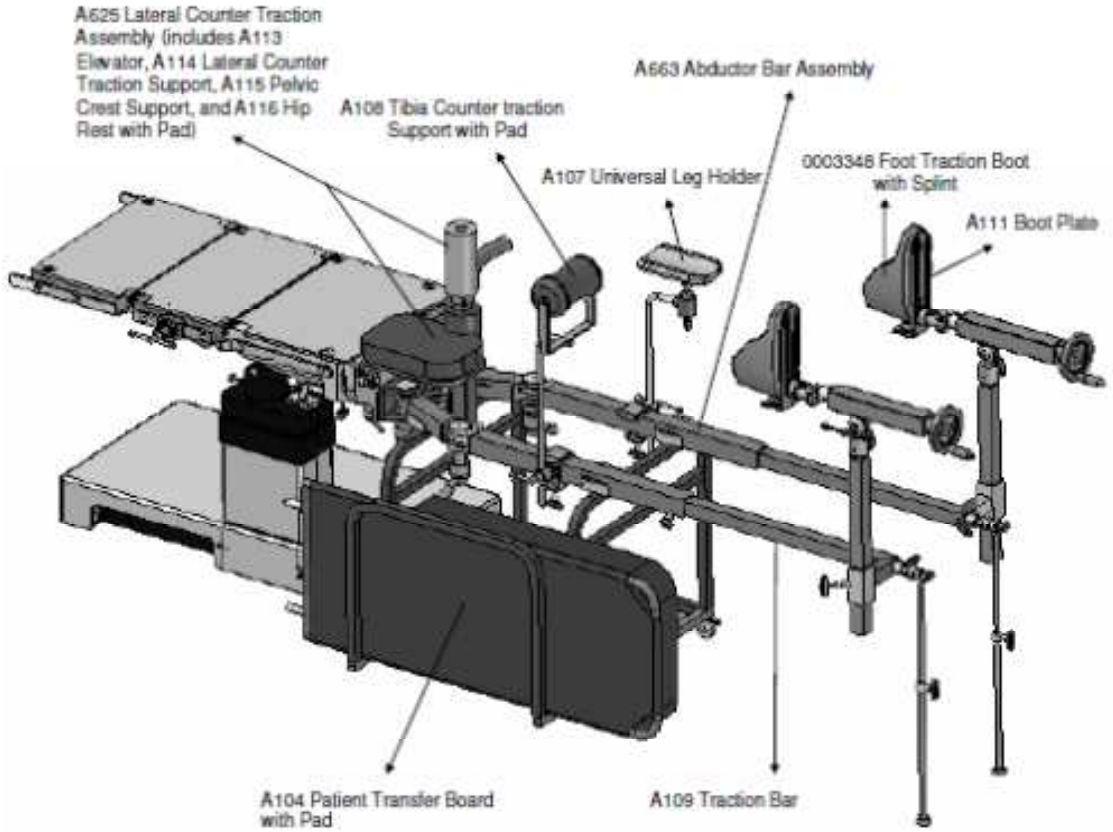
A625 Lateral Counter Traction Assembly (includes A113 Elevator, A114 Lateral Counter Traction Support, A115 Pelvic Crest Support, and A116 Hip Rest with Pad)
A108 Tibia Counter traction Support with Pad
A663 Abductor Bar Assembly
A107 Universal Leg Holder
0003348 Foot Traction Boot with Splint
A111 Boot Plate
A104 Patient Transfer Board with Pad
A109 Traction Bar

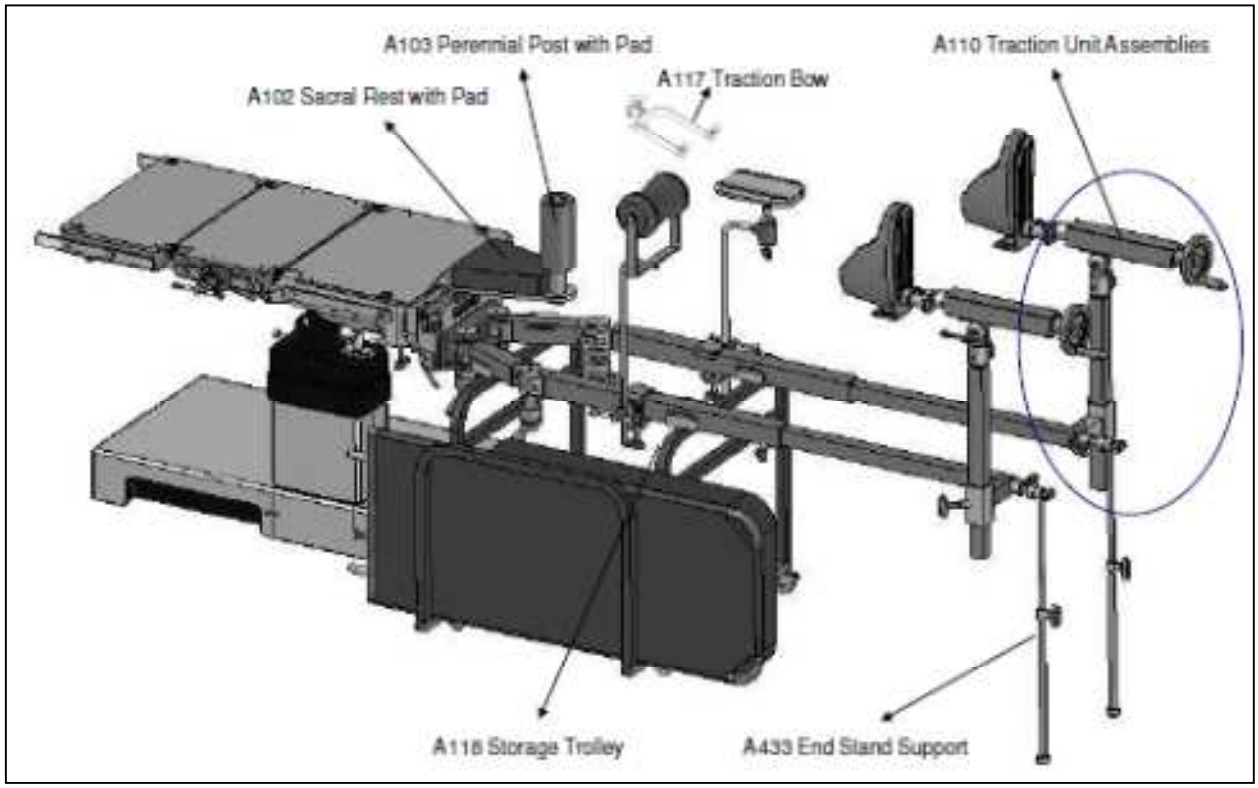
A103 Perennial Post with Pad
A110 Traction Unit Assemblies
A117 Traction Bow
A102 Sacral Rest with Pad
A118 Storage Trolley
A433 End Stand Support

EQM0437 - SHOULDER BEACH CHAIR - BF561

Accesorio para cirugía para artroscópica o abierta hombro.
Posicionamiento de la sección espalda de 0 a 90 grados.
Paneles de hombro desprendibles que proporcionan excelente zona de acceso a cada hombro.

EQM0562 - LATERAL SAFETY CONDUCTIVE RESTRAINT STRAP - BF562

Esta correa de seguridad acolchada permite aseguar de manera cómoda el lado quirúrgico del paciente.
Se une al riel lateral mediante una barra que se sujeta a través de una brida de sección circular.

EQM0451 - SHOULDER TABLE ACCESSORY CART – BF461

Carro con doble propósito diseñado específicamente para almacenar los Accesorios para Cirugía de Hombros, relacionados, con una base equipada con el peso adecuado para su seguridad.
El diseño ergonómico ayuda a garantizar que los dispositivos siempre estén a una altura conveniente para el usuario reduciendo potenciales lesiones en la espalda.

EQM 0729 - MICROSCOPIC OPERATION FRAME FOR HAND - MTPA029

Accesorio para cirugías de mano, construido de baquelita que permite la utilización de tecnología de imágenes.
Cuenta con reposabrazos para reducir la fatiga del cirujano durante largos procedimientos. Posee un pie de apoyo para la estabilidad micro-quirúrgica.

EQM0717 - ARTHROSCOPY KNEE HOLDER WITH PAD SET + CLARK SOCKETS - BF717

El Accesorio para Artroscopia de rodilla, se une a la sección del asiento de la mediante una brida. mesa con el Socket Clark (no incluido) y se suele utilizar en el final de la mesa.
El diámetro se puede ajustar a las necesidades quirúrgicas. Un colchón de tres piezas se incluye.

EQM1035 - ASC2000 SPINAL SUPPORT FRAME

Accesorio para fijación en posición decúbito prono.
Los paneles derecho e izquierdo son ajustables en ángulo posición.

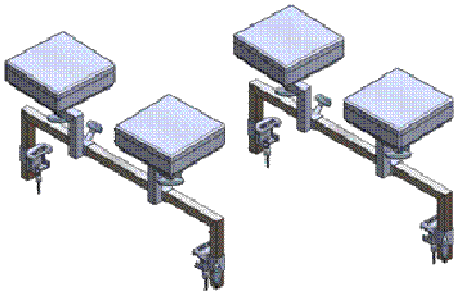

EQM1034 - ACCESORIO RADIOLUCIDO PARA CIRUGIAS DORSALES ASC2000 - MTPA27

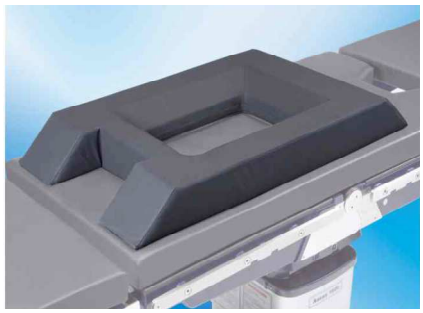

Colchón radiolúcido para intervenciones espinales, de discos intervertebrales.
Dimensiones contorno: 830mm (L) x 460mm (W) x 100mm (H)
Apertura abdominal: 430mm (L) x 300mm (W).

EQM0714 - UPPER SUPPORT ARM -MTPA014

Accesorio apoybrazo con regulación en altura y lateralidad. Incluye una correa de fijación del brazo con Velcro; marco de acero inoxidable; almohadilla de espuma conductora.
Diámetro de la varilla vertical: 16 mm
Pad: 450mm (L) x 130mm (W
Ajuste de altura: 393 mm..

CIRUGIA BARIATRICA – EXTENSIONES

ARTICULO	Descripción
EQM0494	2 Extensión BARIÁTRICA bilateral de 45 cm para asiento y respaldo - MTA85
EQM0495	4 Extensión BARIÁTRICA bilateral de 25 cm para asiento y respaldo - MTA84
EQM0613	1 Descanso de pie derecho para ASC2000 - MTPA10
EQM0614	1 Descanso de pie izquierdo para ASC2000 - MTPA09
EQM1031	Shoulder Section Extender
EQM1028	Pelvic Section Extender

EQM0494 - 2 Extensión BARIÁTRICA bilateral de 45 cm para asiento y respaldo - MTA85

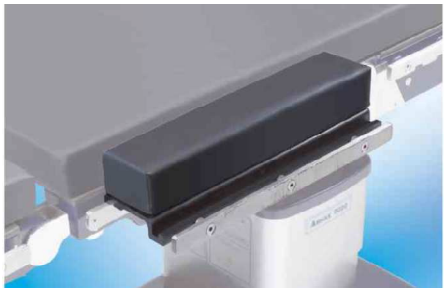

Extensión modular que permite incrementar aproximadamente 100 mm para fijar pacientes bariátricos.
La extensión incluye colchón de 67 mm y se asegura fácilmente al riel lateral.
A su vez, posee su propio riel lateral para asegurar accesorios.
Largo: 450mm

EQM0495 - 4 Extensión BARIÁTRICA bilateral de 25 cm para asiento y respaldo - MTA84

Extensión modular que permite incrementar aproximadamente 100 mm para fijar pacientes bariátricos.
La extensión incluye colchón de 67 mm y se asegura fácilmente al riel lateral.
A su vez, posee su propio riel lateral para asegurar accesorios.
Largo: 250mm

EQM0613/EQM0614 - Descanso de pie derecho/izquierdo para ASC2000 - MTPA10/MTPA09

Soporte las rodillas en la sección de piernas de la mesa.
Se utiliza en procedimientos espinales y de proctología, que requieren posturas arrodilladas.
Se une a rieles laterales mediante bridias de sección circular.
Marcos de acero inoxidable, colchón conductor.
Pad: 230 mm (L) x 230 mm (W)

EQM1031 – Extensión para sección de Hombros.

Se acopla a la sección dorsal de la mesa.
Brinda 120 mm adicionales radiolúcidos.
Para fijar pacientes altos. Utilizado en cirugía cardiovascular.

EQM1028 – Extensión para sección pélvica

Brinda 250 mm adicionales radiolúcidos.
Para fijar pacientes altos. Utilizado para urología.

NEUROCIRUGÍA - OFTALMOLOGÍA - ORL – APOYACABEZAS

ARTICULO	Descripción
EQM0483	1 Adaptador Mayfield para ASC 2000. MTA149
EQM0498	1 Cabezal Mayfield multipropósito p/ posturas diversas Neurocir. BF038
EQM0431	1 Accesorio para fijación en posición horizontal. BF008
EQM0434	1 Accesorio para fijación en posición sentado posterior. BF011
EQM0517	1 Accesorio para fijación en posición sentado frontal. BF01
EQM0435	1 Accesorio p/ procedimientos nasales, de tráquea, laringe y otros BF036
EQM0433	1 Bridas de sujeción para fijar el BF 011
EQM0713	1 Horseshoe Headrest - MTPA13
EQM0733	1 Ophthalmic Headrest - MTPA033
EQM1032	Accesorio Apoyacabeza para Posicion Sentada ASC2000 - Sitting Headrest MTPA30

EQM0483 - Adaptador Mayfield para ASC 2000. MTA149

Adaptador para asegurar todos los accesorios para Neuro con el estándar Eye-ENT.

EQM0498 - Cabezal Mayfield Multipropósito p/ posturas diversas en Neurocirugía. BF038

Adaptador para asegurar todos los accesorios para Neuro con el estándar Eye-ENT.
Permite fijar de manera flexible al paciente para técnicas neuroquirúrgicas. Tres fijadores esterilizables aseguran con máxima rigidez la cabeza del paciente sin molestias.
Utilizado para posiciones en decúbito supino, prono, lateral (tipo park bench), o sentado.

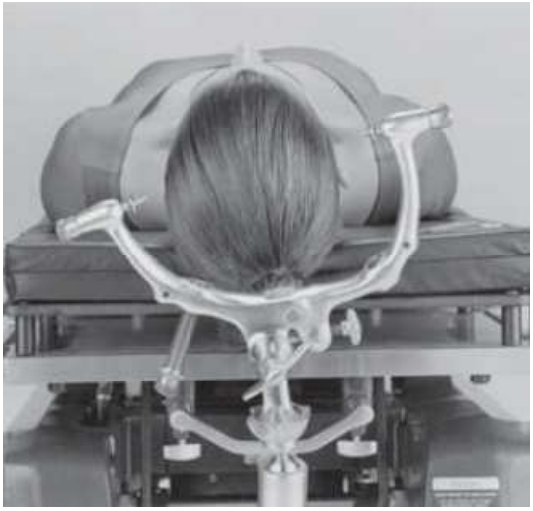

EQM0431 - Accesorio para fijación en posición horizontal. BF008

Para montar reposacabezas neuroquirúrgicos.
Posee rótulas que permiten el posicionamiento angular completo del reposacabezas.
Utilizado para posiciones en decúbito supino, prono o lateral.

EQM0434 - Accesorio para fijación en posición sentado posterior. BF011

Monta reposacabezas neuroquirúrgicos a rieles laterales de la sección trasera de la mesa.
Las rótulas permiten ajuste lateral y vertical.
Para el apoyo de la cabeza del paciente desde el frente en posición sentada para procedimientos sub occipitales y parietales.

EQM0517 - Accesorio para fijación en posición sentado frontal. BF01

Monta reposacabezas neuroquirúrgicos para posición sentado frontal.
Las rótulas permiten ajuste angular total.
Para el apoyo de la cabeza del paciente desde atrás cuando el paciente está en posición sentado frontal.

EQM0435 - Accesorio para procedimientos Nasales, de Tráquea, Laringe y otros. BF036

Reposacabezas en forma de herradura, para procedimientos quirúrgicos nasales, paranasales, senos paranasales, tráquea, laringe, así como algunos procedimientos neurológicos.
Para posiciones de cirugía temporal, parietal y frontal.

EQM0433 - Bridas de sujeción para fijar el BF 011

De acero inoxidable.
Ajuste radial de 360°
Para barras de 15 a 18 mm de diámetro.
Ajuste simultaneo del accesorio a la brida, y de la brida al riel
Se necesitan 2 para fijar el BF011

EQM0713 - Horseshoe Headrest - MTPA13

Apoyacabeza en forma de herradura.
Para posición supina o prona para los procedimientos de ORL, espinalesl y neurocirugía.
El reposacabezas se ajusta a la zona superior de la mesa, con fijador de distancia ajustable de 72mm - 288mm.

EQM0733 - OPHTHALMIC HEADREST - MTPA033

Ideal para procedimientos oftalmológicos y de cirugía plástica.
Se ajusta a la zona superior de la mesa.
El soporte de muñeca con forma de herradura, de acero inoxidable, proporciona el apoyo necesario para los cirujanos en procedimientos de larga duración.
El soporte puede ajustarse en altura.

EQM1032 - APOYACABEZA PARA POSICION SENTADA PARA NEURO ASC2000 - SITTING HEADREST MTPA30

Se ajusta a los rieles laterales mediante bridas de sección circular.
Sus rótulas permiten ajuste lateral y vertical.
Para el apoyo de la cabeza del paciente desde el frente en posición sentada para procedimientos sub occipitales y parietales.

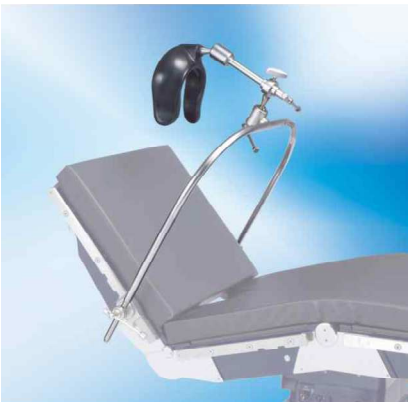

UROLOGÍA - GINECOLOGIA – PROCTOLOGIA

ARTICULO	Descripción
EQM1029	Lithotomy Legholder (EACH)
EQM1033	Proctology Attachment
EQM0617	1 BANDEJA PRA DRENAJE ASC2000 - MTPA16

EQM1029 - ACCESORIO DE PIERNAS PARA LITOTOMIA MESA ASC2000 - LITHOTOMY LEGHOLDER - MTPA46

Proporciona, mediante cintas de sujeción, suspensión en voladizo para piernas.
La altura y angulación son ajustables para lograr flexibilidad absoluta en el posicionamiento del paciente.

EQM1033 - ACCESORIO PARA PROCTOLOGIA MESA ASC2000- PROCTOLOGY ATTACHMENT - MTPA15

Soporta paciente en decúbito prono para los procedimientos rectales.
La altura y ancho son ajustables.

EQM0617 - BANDEJA PARA DRENAJE ASC2000 - MTPA16

Para procedimientos urológicos. Se fija al borde perineal de la sección pélvica, cuando se remueven las perneras.
Incluye una bandeja de acero inoxidable, pantalla y tubuladura reutilizable.
Bandeja: 265 mm (L) x 327mm (W) x 100mm (H)

ACCESORIOS Rx - FIJACION PACIENTE – VARIOS

ARTICULO	Descripción
EQM0616	1 Soporte para cassette radiografico ASC2000 - MTPA18
EQM1451	1 Cinta de sujeción de paciente - Extra larga
EQM0728	1 Foot control FOR P2000 - MTPA028

EQM0616 - Soporte para Cassette Radiografico ASC2000 - MTPA18

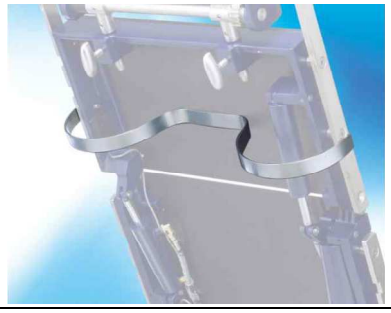

Montado en la parte posterior de la mesa para posicionar los cassettes radiográficos.

EQM0728 – Control Remoto de Pie para ASC2000 - MTPA028

Proporciona al cirujano control total de la mesa durante los procedimientos: Trendelenburg / anti Trendelenburg, subir / bajar e inclinación.